NOSTOKYKY PÄÄPUOMILLA, VASTAPAINO 25 T

m	12,5 m	16,8 m	21,0 m	25,2 m	29,5 m	33,7 m	38,0 m	42,2 m	46,4 m	50,2 m	m
3	100,0 [1]										3
3	85,5										3
3,5	79,2	76,2	73,0								3,5
4	73,7	70,8	68,3	53,0							4
4,5	68,8	66,2	63,8	50,4							4,5
5	64,2	62,2	59,8	47,9	41,7						5
6	56,2	55,3	53,1	43,5	39,5	33,9					6
7	49,0	49,1	47,8	39,7	36,6	30,9	27,5				7
8	42,0	42,1	41,6	36,5	34,1	28,4	25,5	21,0			8
9	36,5	36,6	35,9	33,7	31,9	26,2	23,6	20,5	15,4	13,0	9
10		30,7	30,1	30,3	30,0	24,2	22,0	19,8	15,1	12,5	10
12		22,9	23,5	23,5	23,4	20,9	19,2	18,1	14,5	12,0	12
14			18,5	18,8	18,3	18,0	16,9	16,2	13,9	11,5	14
16			15,0	15,4	15,1	14,5	14,6	14,4	13,2	11,0	16
18				12,8	13,3	12,0	12,0	12,5	12,1	10,5	18
20				10,9	11,3	11,0	10,5	11,2	10,8	10,0	20
22					9,8	9,9	9,6	9,6	9,3	9,2	22
24					8,5	8,6	8,7	8,4	8,0**	8,1	24
26					7,5	7,6	7,7	7,5*	7,4**	7,1	26
28						6,7	6,8	6,8*	6,5**	6,2	28
30						6,0	6,1	6,1*	5,8**	5,4	30
32							5,4	5,4*	5,1**	4,7	32
34							4,8	4,8*	4,5**	4,1	34
36								4,3*	4,0**	3,6	36
38								3,5	3,5**	3,1	38
40									3,1**	2,7	40
42									2,3	2,3	42
44										2,0	44
46										1,7	46

[1] takaa

NOSTOKYKY PÄÄPUOMILLA, VASTAPAINO 13.3 T

m	12,5 m	16,8 m	21,0 m	25,2 m	29,5 m	33,7 m	38,0 m	42,2 m	46,4 m	50,2 m	m
3	100,0 [1]										3
3	85,5										3
3,5	79,2	76,2	73,0								3,5
4	73,7	70,8	68,3	53,0							4
4,5	68,2	66,2	63,8	50,4							4,5
5	63,4	62,2	59,8	47,9	41,7						5
6	52,1	52,3	48,6	43,5	39,5	33,9					6
7	42,7	42,7	39,0	36,8	35,8	30,9	27,5				7
8	33,2	33,4	33,9	32,3	30,2	28,2	25,5	21,0			8
9	27,0	27,0	27,8	27,9	25,9	24,3	23,3	20,5	15,4	13,0	9
10		22,5	23,2	23,6	22,6	21,2	20,3	19,8	15,1	12,5	10
12		16,6	17,1	17,5	18,1	16,4	15,9	16,2	14,5	12,0	12
14			13,1	13,5	14,1	14,2	14,3	13,6	12,8	11,5	14
16			10,4	10,7	11,3	11,4	11,5	11,5*	11,2**	10,3	16
18				8,7	9,2	9,3	9,5	9,5*	9,2**	8,7	18
20				7,2	7,7	7,8	7,9	8,0*	7,7**	7,2	20
22					6,5	6,6	6,7	6,7*	6,4**	6,0	22
24					5,5	5,6	5,7	5,7*	5,4**	5,0	24
26					4,7	4,7	4,8	4,9*	4,5**	4,1	26
28						4,0	4,1	4,2*	3,8**	3,4	28
30						3,4	3,5	3,6*	3,2**	2,8	30
32							3,0	3,0*	2,7**	2,3	32
34							2,5	2,5*	2,2**	1,9	34
36								2,1*	1,9**	1,5	36
38								1,3	1,5**	1,1	38
40									1,1**	0,7	40
42											42

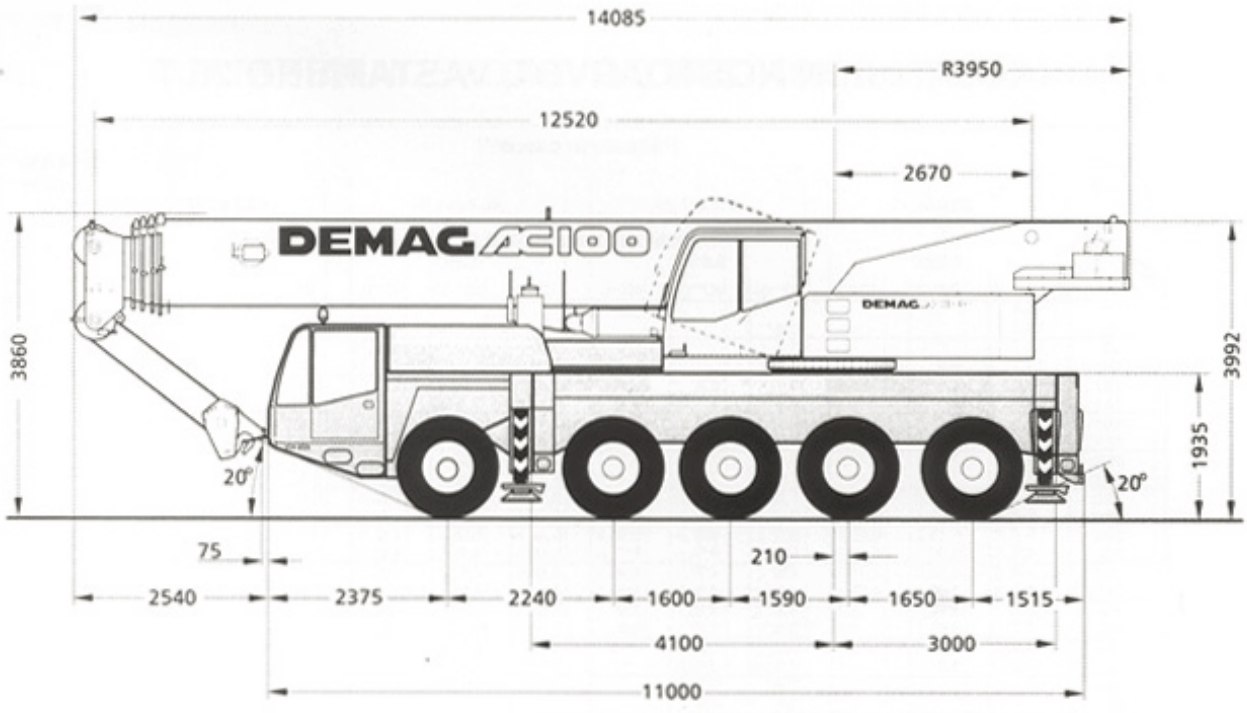
14085
R3950
12520
2670
DEMAG AC100
3860
3992
1935
20°
20°
75
210
2540
2375
2240
1600
1590
1650
1515
4100
3000
11000

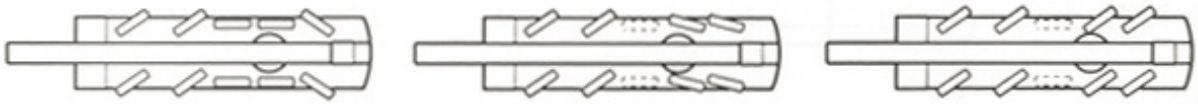

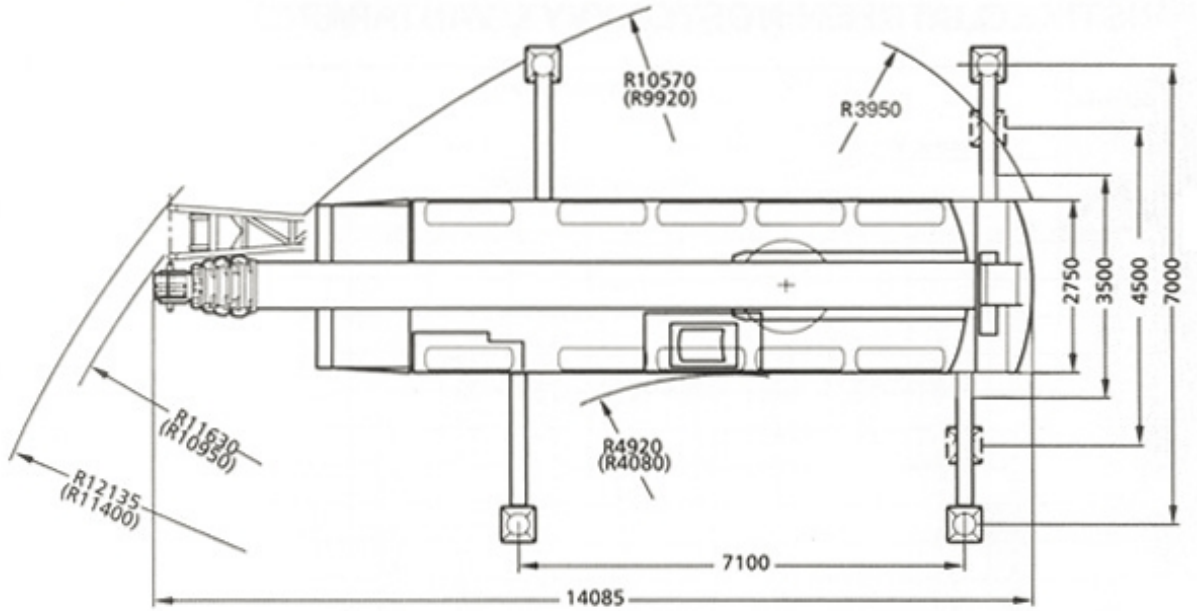
R10570
(R9920)
R3950
2750
3500
4500
7000
R11630
(R10950)
R12135
(R11400)
R4920
(R4080)
7100
14085

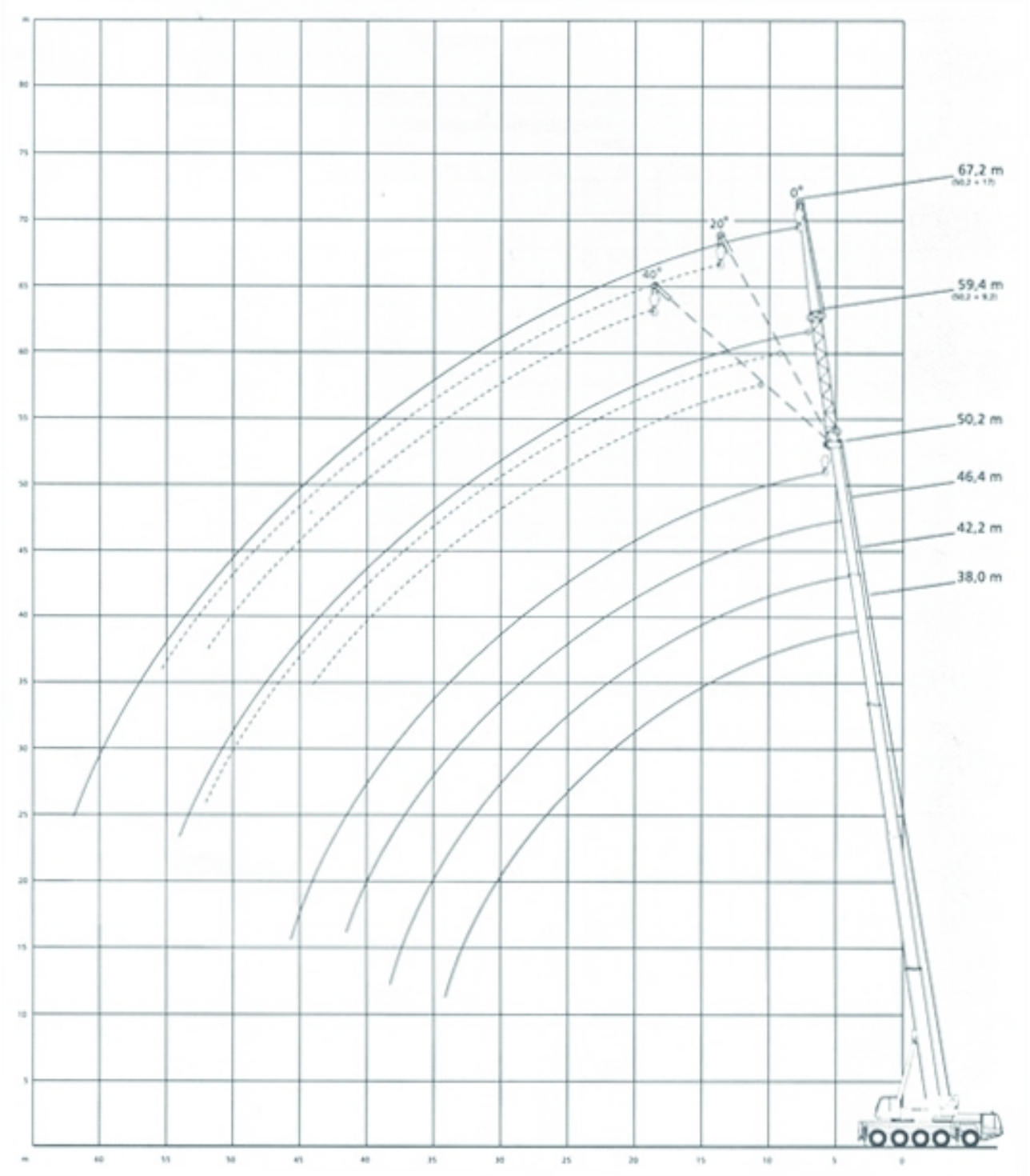
67,2 m
59,4 m
50,2 m
46,4 m
42,2 m
38,0 m
0°
20°
40°